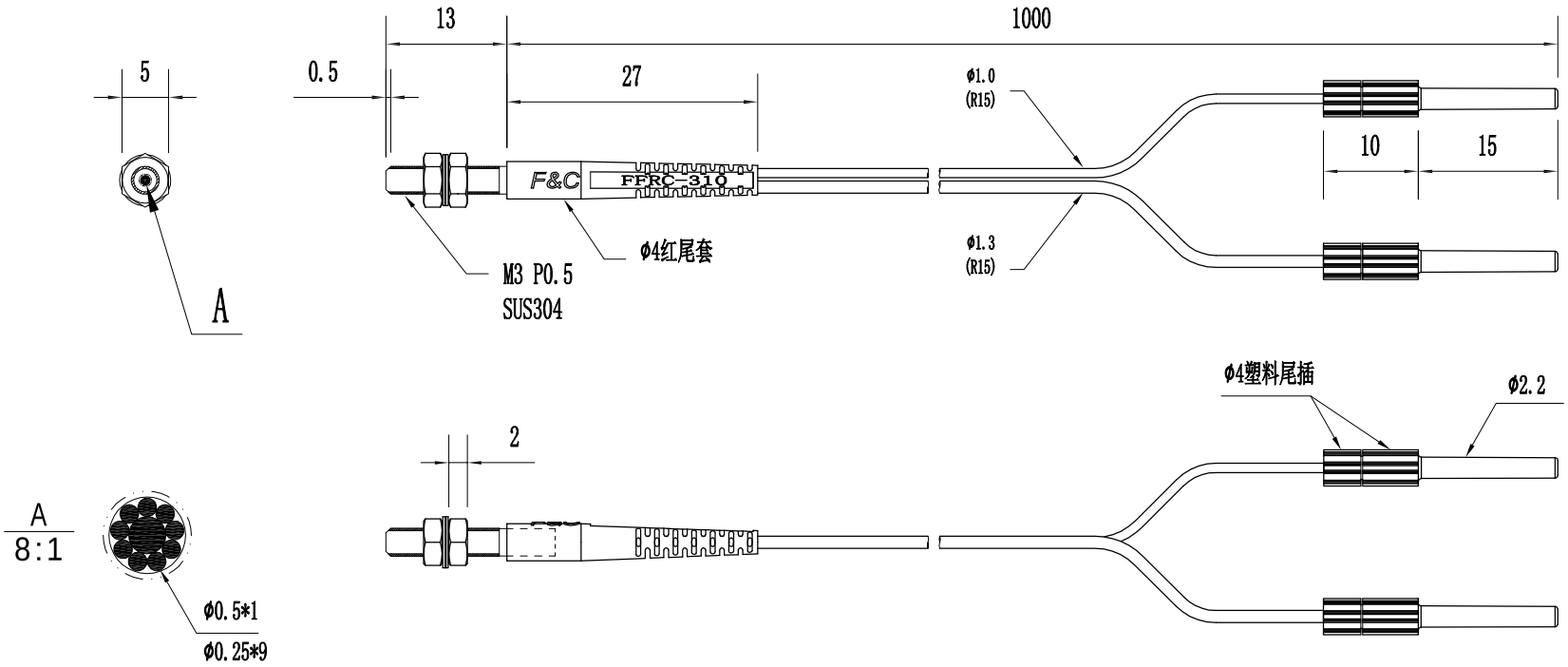

V1.0	新建发行	2020-07-09	
版本	变 更 内 容	变更日期	符号

F&C 嘉准传感

单位	MM	类别	光纤	品名	同轴光纤	规格	FFRC-310	版本	V1.0
比例	1:1	材质	SUS304+	工艺	成品	图号	CP190532	客户版本	-
		制图	饶曼青	审核		核准		页码	1-1